TB EVOLUTION III SURIKARN LIMITED

1/10th SCALE R/C RACING CAR CHASSIS KIT

Ver 2.00

氏名 Name	日付 Date	気温 Air temp.	湿度 Humidity

コース Track	コースコンディション Track condition	路面温度 Track temp

《フロント》 《Front》

アッパーアームポジション Upper arm position 1 2 3

アッパーアームスペーサー Upper arm spacer

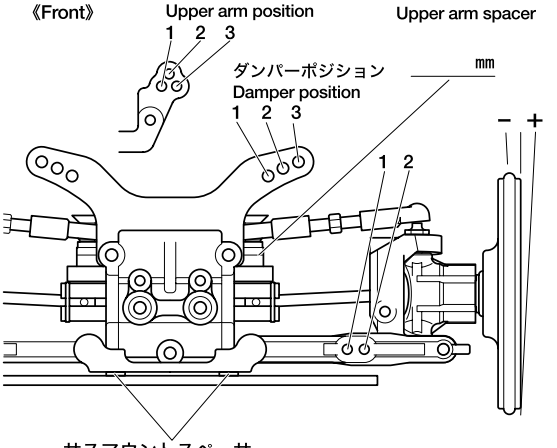

F mm R mm

キャンバー角 Camber angle	°
車高 Ground clearance	mm
リバウンドストローク Rebound stroke	mm
フロントドライブ Front drive	One-way Diff
スタビライザー Stabilizer	S M H
ホイールスペーサー Wheel spacer	mm

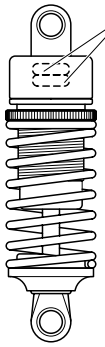

3㎜リング(黒) O-ring (black)	個 Piece(s)
3㎜リング(透明) O-ring (transparent)	個 Piece(s)
ウレタンブッシュ Urethane bushing	個 Piece(s)
ピストン Piston	穴 hole(s)
オイル Oil	番 #
スプリング Spring	

メモ
Memo

《リヤ》 《Rear》

アッパーアームポジション Upper arm position 1 2 3

アッパーアームスペーサー Upper arm spacer

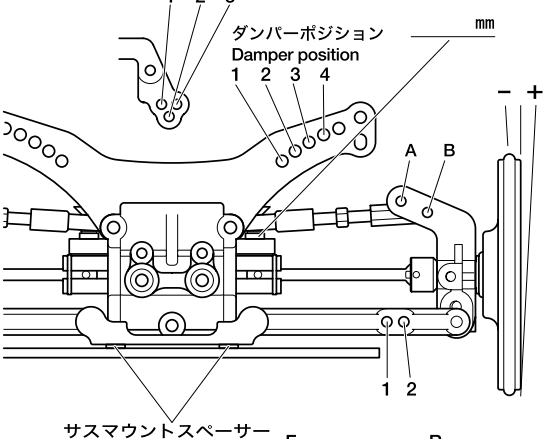

F mm R mm

キャンバー角 Camber angle	°
車高 Ground clearance	mm
リバウンドストローク Rebound stroke	mm
スタビライザー Stabilizer	S M H
ホイールスペーサー Wheel spacer	mm

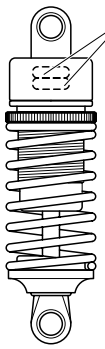

3㎜リング(黒) O-ring (black)	個 Piece(s)
3㎜リング(透明) O-ring (transparent)	個 Piece(s)
ウレタンブッシュ Urethane bushing	個 Piece(s)
ピストン Piston	穴 hole(s)
オイル Oil	番 #
スプリング Spring	

メモ
Memo

フロントトー角 Toe angle (front)	Fサスマウント F sus. mount	Rサスマウント R sus. mount
°	A B C D	A B C D

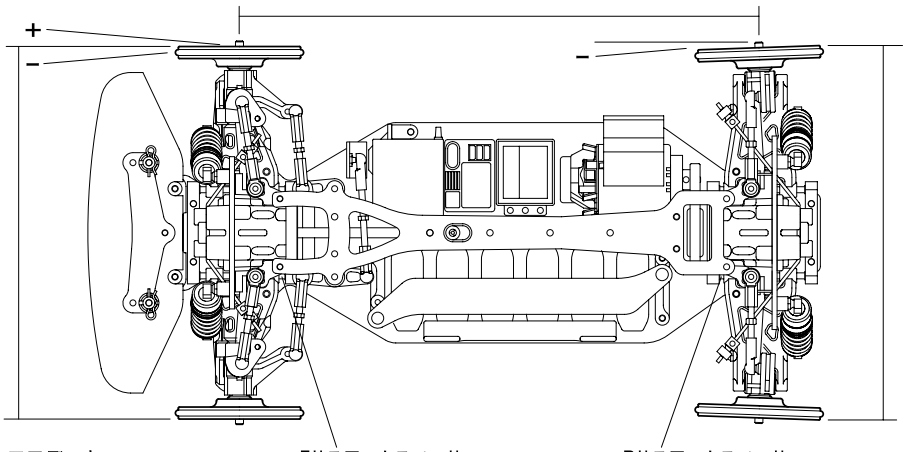

ロワデッキ Lower deck	Fサスアームスペーサー F sus. arm spacer	Rサスアームスペーサー R sus. arm spacer
mm	mm	mm
フロント全幅 Front width	ホイールベース Wheel base	リヤ全幅 Rear width
mm	mm	mm

モーター Motor	
スパーギヤ Spur gear	ピニオンギヤ Pinion gear
T	T
バッテリー Battery	
ボディ Body	
ウイング Wing	
タイヤ Tire	
ホイール Wheel	
インナー Tire insert	
ベストラップ Best lap	

0503 ©2003 TAMIYA